Акционерное общество

Бавленский

Электромеханический завод

Каталог продукции 2017

АКЦИОНЕРНОЕ ОБЩЕСТВО

«БАВЛЕНСКИЙ ЭЛЕКТРОМЕХАНИЧЕСКИЙ ЗАВОД»

АО «БЭЗ» – производственное предприятие, образованное на базе ОАО «Бавленский завод «Электродвигатель» путем выделения производственных площадей по электротехнической продукции.

Основным направлением работы АО «БЭЗ» является разработка, производство и продажа:

- *электродвигателей крановых серий АМТ и ДМТ;*
- *генераторов синхронных марки ГС 250 и ДГФ82-4Б;*
- *агрегатов дизельных типа АД и электростанций ЭД;*
- *труб напорных из полиэтилена;*
- *вибрационных электронасосов «Бавленец»;*
- *шлангов поливочных.*

Изделия завода применяются в металлургии, строительстве, машиностроении, жилищно-коммунальном и сельском хозяйствах, судостроении, речном флоте, а также в нефтяной и газодобывающей промышленностях.

Фундаментом обеспечения качества и надежности выпускаемой продукции является оптимально структурированная организационно-управленческая схема предприятия, использование сертифицированных материалов, обеспеченность предприятия квалифицированным персоналом, современным высокоточным производственным и испытательным оборудованием, средствами измерений и нормативно-технической документацией.

Наличие конструкторской и технологической службы на предприятии обеспечивает возможность разрабатывать и внедрять в производство новые виды продукции.

В плане совершенствования науно-технического потенциала предприятия, цеха предприятия оснащены современным технологическим оборудованием, которое позволяет обеспечить выполнение производственных заказов любой сложности с соблюдением всех требований к качеству продукции.

В настоящее время завод разрабатывает и производит широкую номенклатуру продукции на уровне мировых аналогов.

Вся продукция завода сертифицирована на соответствие требованиям ГОСТ ISO 9001-2011(ISO 9001:2008), а также сертифицирована на соответствие требованиям Российского Речного Регистра и удостоена дипломами ряда международных и региональных выставок.

СОДЕРЖАНИЕ

1. КРАНОВЫЕ ЭЛЕКТРОДВИГАТЕЛИ СЕРИЙ ДМТ и АМТ 4
Технические характеристики. 6
Механические характеристики 7
Основные габаритные и присоединительные размеры. 8

КРАНОВЫЕ ЭЛЕКТРОДВИГАТЕЛИ СЕРИЙ ДМТ И АМТ

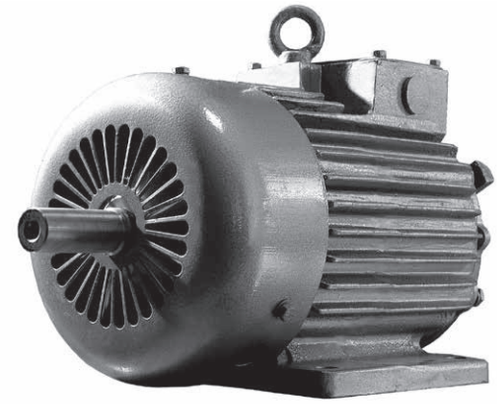

НАЗНАЧЕНИЕ И ОБЛАСТЬ ПРИМЕНЕНИЯ

Электродвигатели асинхронные крановые серий ДМТ и АМТ мощностью от 1,4 до 11 кВт предназначены для привода различных подъёмно-транспортных механизмов и используются в производстве башенных, козловых, мостовых кранов, кран-балок, автокранов, в металлургической и горнодобывающей промышленности.

ОБОЗНАЧЕНИЕ ДВИГАТЕЛЕЙ

Обозначение двигателей:

а) с фазным ротором: ДМТF(H) 011-6, ДМТF(H) 012-6, ДМТF(H) 111-6, ДМТF(H) 112-6, АМТF(H)132М6, АМТF(H)132L6, АМТF(H)211-6, ДМТF(H)311-6

б) с короткозамкнутым ротором: ДМТКF(H) 011-6, ДМТКF(H) 012-6, ДМТКF(H) 111-6, ДМТКF 112-6, АМТКF(H)132М6, АМТКF(H)132L6.

КОНСТРУКТИВНЫЕ ИСПОЛНЕНИЯ

Конструктивное исполнение по способу монтажа по ГОСТ 2479-79:

IM 1001 – на лапах с одним концом вала;
IM 1002 – на лапах с двумя концами вала;
IM 2001 – фланцевый с одним концом вала;
IM 2002 – фланцевый с двумя концами вала;
IM 2011 – вертикально-фланцевый с одним концом вала (только ДМТ111, ДМТ112);
IM 2012 – вертикально-фланцевый с двумя концами вала (только ДМТ111, ДМТ112);

КЛИМАТИЧЕСКОЕ ИСПОЛНЕНИЕ

Климатическое исполнение: У, Т, ХЛ.

СТЕПЕНЬ ЗАЩИТЫ

Степень защиты по ГОСТ 17494-87:

- корпуса IP44;
- коробки выводов IP54;
- вентилятора IP10.

РЕЖИМ РАБОТЫ

Основным номинальным режимом двигателей является повторно-кратковременный режим S3-40%. Двигатели могут работать и в другом режиме с соответствующим изменением мощности.

КЛАСС ВИБРАЦИИ

Предельные значения вибрации двигателей по ГОСТ Р МЭК 60034-14.
Максимально допустимое значение виброскорости, мм/с
1,8 – ДМТ011, ДМТ012, ДМТ111, АМТ132, АМТ211;
2,8 – ДМТ311.

НАПРЯЖЕНИЕ

Двигатели изготавливаются на номинальное напряжение 380 В частоты 50 Гц (основное исполнение), а также по заказу потребителей и на другие стандартные напряжения: 380/220, 415/240, 400, 500 В частоты 50 Гц, 380/220, 400 В частоты 60 Гц.

КЛАСС ИЗОЛЯЦИИ

Двигатели изготавливаются с изоляцией класса нагревостойкости F и H по ГОСТ 8865-93.

СТРУКТУРА УСЛОВНОГО ОБОЗНАЧЕНИЯ ДВИГАТЕЛЕЙ ДМТ

ДМТ (К) F XXX 6 У1 IM...

- IM... – Способ монтажа и расположение вала
- У1 – Вид климатического исполнения и категория размещения по ГОСТ 15150 (У1, Т1)
- 6 – Число полюсов
- XXX – Условный габарит (011, 012 – высота оси вращения двигателя 112 мм; 111, 112 – высота оси вращения 132 мм; 311 – высота оси вращения 180 мм)
- F – Класс нагревостойкости изоляции по ГОСТ 8865 (F, H)
- (К) – Обозначение исполнения ротора: наличие буквы К – с короткозамкнутым ротором, отсутствие – с фазным
- ДМТ – Обозначение серии

СТРУКТУРА УСЛОВНОГО ОБОЗНАЧЕНИЯ ДВИГАТЕЛЕЙ АМТ

АМТ (К) F XXX X 6 У1 IM...

- IM... – Способ монтажа и расположение вала
- У1 – Вид климатического исполнения и категория размещения по ГОСТ 15150 (У1, Т1)
- 6 – Число полюсов
- X – Обозначение длины двигателя (М-меньшая длина, L-большая – только для двигателей АМТ132)
- XXX – Условный габарит (132 – высота оси вращения двигателя 132 мм, 211 - высота оси вращения 160 мм)
- F – Класс нагревостойкости изоляции по ГОСТ 8865 (F, H)
- (К) – Обозначение исполнения ротора: наличие буквы К – с короткозамкнутым ротором, отсутствие – с фазным
- АМТ – Обозначение серии

ОСОБЕННОСТИ И ПРЕИМУЩЕСТВА КОНСТРУКЦИИ

Двигатели работают в повторно-кратковременных или кратковременных режимах с частыми пусками и в условиях повышенной тряски и вибраций.

Они допускают широкое регулирование частоты вращения и имеют высокие пусковые и максимальные моменты.

Обеспечивают работу в режимах электрического торможения, включая режим противовключения.

Надежны и удобны в обслуживании.

ТЕХНИЧЕСКИЕ ХАРАКТЕРИСТИКИ

Тип двигателя	Мощность, кВт	Напряжение, В	Частота, Гц	Частота вращения, об/мин	Высота оси вращения вала, мм	Напряжение ротора, В	Ток ротора, А	Ток статора, А
ДМТF(Н) 011-6	1,4	380/220	50	880	112	118	9,0	5,3/9,2
ДМТКF(Н) 011-6	1,4	380/220	50	875	112	-	-	5,2/9,0
ДМТF(Н) 012-6	2,2	380/220	50	895	112	144	11,5	7,5/13,0
ДМТКF(Н) 012-6	2,2	380/220	50	880	112	-	-	7,2/12,5
ДМТF 111-6	3,5	380/220	50	900	132	176	15,0	10,8/18,7
ДМТF 111-6	3,5	500	50	900	132	176	15,0	8,3
ДМТН 111-6	3,0	380/220	50	890	132	176	13,2	10,5/18,7
ДМТН 111-6	3,6	380/220	60	1090	132	212	13,2	12,4/21,5
ДМТН 111-6	3,0	240/415	50	890	132	176	13,2	9,8/17
ДМТН 111-6	3,0	400	50	890	132	176	13,2	9,8
ДМТН 111-6	3,6	440	60	1090	132	212	13,2	10,5
ДМТН 111-6	3,0	500	50	890	132	176	13,2	8,0
ДМТF 112-6	5,0	380/220	50	925	132	210	15,7	14,7/25,4
ДМТF 112-6	5,0	500	50	925	132	210	15,7	11,2
ДМТН 112-6	4,5	380/220	50	900	132	203	15,6	13,9/24
ДМТН 112-6	5,4	380/220	60	1100	132	244	15,6	16,3/28,2
ДМТН 112-6	4,5	240/415	50	900	132	203	15,6	12,9/22,2
ДМТН 112-6	4,5	400	50	900	132	203	15,6	12,9
ДМТН 112-6	5,4	440	60	1100	132	244	15,6	13,9
ДМТН 112-6	4,5	500	50	900	132	203	15,6	10,5
ДМТКF 111-6	3,5	380/220	50	900	132	-	-	9,9/17,1
ДМТКН 111-6	3,0	380/220	50	910	132	-	-	9,5/16,4
ДМТКН 111-6	3,6	380/220	60	1110	132	-	-	11,1/19,2
ДМТКН 111-6	3,0	240/415	50	910	132	-	-	8,9/15,4
ДМТКН 111-6	3,0	400	50	910	132	-	-	8,9
ДМТКН 111-6	3,6	440	60	1110	132	-	-	9,5
ДМТКН 111-6	3,0	500	50	910	132	-	-	7,3
ДМТКF 112-6	5,0	380/220	50	910	132	-	-	14,0/24,2
ДМТКF 112-6	5,0	500	50	910	132	-	-	10,7
ДМТКН 112-6	4,5	380/220	50	900	132	-	-	12,7/22
ДМТКН 112-6	5,4	380/220	60	1100	132	-	-	14,9/25,7
ДМТКН 112-6	4,5	240/415	50	900	132	-	-	11,9/20,5
ДМТКН 112-6	4,5	400	50	900	132	-	-	11,9
ДМТКН 112-6	5,4	440	60	1100	132	-	-	12,7
ДМТКН 112-6	4,5	500	50	900	132	-	-	9,7
АМТКF 132 М6	5,0	380/220	50	905	132	-	-	12,6/21,8
АМТКF 132 М6	5,0	500	50	905	132	-	-	11,0
АМТКН 132М6	4,5	380/220	50	925	132	-	-	11,7/20,3

AMTKH 132 M6	4,5	500	50	905	132	-	-	10,0
AMTF 132 M6	5,0	380/220	50	925	132	180	15,2	13,8/23,9
AMTF 132 M6	5,0	500	50	905	132	180	13,2	11,0
AMTH 132 M6	4,5	380/220	50	925	132	175	14,3	12,9/22,3
AMTH 132 M6	5,0	500	50	905	132	180	13,2	11,0
AMTKF 132 L6	7,5	380/220	50	900	132	-	-	18,5/32,0
AMTKF 132 L6	7,5	500	50	900	132	-	-	15,5
AMTKH 132 L6	7,0	380/220	50	900	132	-	-	18,5/32,0
AMTKH 132 L6	7,5	500	50	900	132	-	-	16,0
AMTF 132 L6	7,5	380/220	50	925	132	240	21,7	20,2/34,9
AMTF 132 L6	7,5	500	50	900	132	215	18,8	16,0
AMTH 132 L6	7,0	380/220	50	925	132	238	20,7	19,1/33,0
AMTH 132 L6	7,5	500	50	900	132	215	18,8	16,0
AMTH 211 -6	7,0	380/220	50	925	160	220	21,4	21,3/35,2
AMTF 211-6	7,5	380/220	50	925	160	240	21,7	20,2/34/9
DMTF(H) 311-6	11,0	380/220	50	945	180	170	43,0	29,3/50,7

МЕХАНИЧЕСКИЕ ХАРАКТЕРИСТИКИ

Тип двигателя	Мощность, кВт	Номинальный момент M_H, Нм	Максимальный момент M_{MAX}, Нм	Момент инерции, J_P, кгм^2	Пусковой момент, $M_П$, Нм	Пусковой ток, $I_{П\ (при\ 380\ В)}$, А
ДМТF(H) 011-6	1,4	15,4	39	0,021	-	-
ДМТКF(H) 011-6	1,4	15,6	41	0,02	41	15
ДМТF(H) 012-6	2,2	24,1	56	0,029	-	-
ДМТКF(H) 012-6	2,2	24,3	66	0,028	66	22
ДМТF 111-6	3,5	38,1	85	0,049	-	-
ДМТКF 111-6	3,5	38,5	103	0,045	102	35
ДМТН 111-6	3,0	32,6	83	0,0491	-	-
ДМТF 112-6	5,0	52,4	137	0,068	-	-
ДМТКF 112-6	5,0	54,4	172	0,065	172	53
ДМТН 112-6	4,5	48,2	118	0,068	-	-
ДМТКН 112-6	4,5	37,9	155	0,065	154	50
AMTF 132 M6	5,0	52,7	113,4	0,068	-	-
AMTKF 132 M6	5,0	53,8	114	0,065	113	53
AMTF 132 L6	7,5	79,0	176	0,090	-	-
AMTKF 132 L6	7,5	81,2	177	0,085	177	78
AMTH 132 M6	4,5	47,4	111	0,059	-	-
AMTKH 132 M6	4,5	48,6	112	0,057	98	47
AMTH 132 L6	7,0	71,1	170,4	0,086	-	-
AMTKH 132 L6	7,0	75,0	172,7	0,081	169,3	69
AMTF 211	7,5	79,0	176	0,090	-	-
AMTH 211	7,0	71,1	170,4	0,086	-	-
DMTF(H) 311	11,0	114,3	320	0,304	-	-

ОСНОВНЫЕ ГАБАРИТНЫЕ, УСТАНОВОЧНЫЕ И ПРИСОЕДИНИТЕЛЬНЫЕ РАЗМЕРЫ И МАССА ЭЛЕКТРОДВИГАТЕЛЕЙ

Тип двигателя	Размер, мм																							
	b_1	b_{10}	b_{11}	b_{12}	d_1 (d_2)	d_{10}	d_{20}	d_{22}	d_{24}	d_{25}	h	h_1	h_5	h_{10}	h_{31}	l_1 (l_2)	l_{10}	l_{11}	l_{20}	l_{30}	l_{31}	l_{33}	α21	Масса, кг
ДМТF(Н) 011-6 IM 1001, 1002	8	190	240	50	28	12	-	-	-	-	112	7	31	15	290	60	140	220	-	513	70	577	-	56
ДМТF(Н) 012-6 IM 1001, 1002	8	190	240	50	28	12	-	-	-	-	112	7	31	15	290	60	159	220	-	548	70	612	-	63
ДМТF(Н) 011-6 IM 2001, 2002	8	190	240	50	28	12	265	4 отв. Ø15	300	230	112	7	31	15	350	60	140	220	5	513	65	577	45°	58,8
ДМТF(Н) 012-6 IM 2001, 2002	8	190	240	50	28	12	265		300	230	112	7	31	15	350	60	159	220	5	548	65	612	45°	65,8
ДМТKF(Н) 011-6 IM 1001, 1002	8	190	240	50	28	12	-	-	-	-	112	7	31	15	320	60	140	188	-	407	70	471	-	43
ДМТKF(Н) 012-6 IM 1001, 1002	8	190	240	50	28	12	-	-	-	-	112	7	31	15	290	60	159	210	-	442	70	506	-	51
ДМТKF(Н) 011-6 IM 2001, 2002	8	190	240	50	28	12	265	4 отв. Ø15	300	230	112	7	31	15	320	60	140	188	5	407	65	486	45°	43,8
ДМТKF(Н) 012-6 IM 2001, 2002	8	190	240	50	28	12	265		300	230	112	7	31	15	290	60	159	210	5	442	65	511	45°	53,8
ДМТF(Н) – 111 IM 1001, 1002,	10	220	290	68	35	19	-	-	-	-	132	8	38	20	342	80	190	240	-	586	140	673	-	92
ДМТF(Н)-111 IM 2011, 2012	10	220	290	68	35	19	-	-	-	-	132	8	38	20	342	80	190	240	-	616	140	673	-	92
ДМТF(Н) – 112 IM 1001, 1002,	10	220	290	68	35	19	-	-	-	-	132	8	38	20	342	80	235	285	-	626	135	713	-	110
ДМТF(Н)-112 IM 2011, 2012	10	220	290	68	35	19	-	-	-	-	132	8	38	20	342	80	235	285	-	656	135	713	-	110
ДМТF(Н) – 111 IM 2001, 2002, 2012	10	220	290	68	35	19	300	4 отв. Ø18	330	250	132	8	38	20	342	80	190	240	5	586	140	673	45°	92
ДМТF(Н) – 112 IM 2001, 2002	10	220	290	68	35	19	300		330	250	132	8	38	20	342	80	235	285	5	626	135	713	45°	110
ДМТKF(Н)-111 IM 1001, 1002	10	220	290	68	35	19	-	-	-		132	8	38	20	342	80	190	240	-	488	140	574	-	83
ДМТKF(Н)-112 IM 1001, 1002	10	220	290	68	35	19	-	-	-		132	8	38	20	342	80	235	285	-	528	135	614	-	97
ДМТKF(Н)-111 IM 2001, 2002	10	220	290	68	35	19	300	4 отв. Ø18	330	250	132	8	38	20	342	80	190	240	5	488	140	574	45°	92
ДМТKF(Н)-111 IM 2011,IM2012	10	220	290	68	35	19	300		330	250	132	8	38	20	342	80	190	240	5	516	140	574	45°	92
ДМТKF(Н)-112 IM 2001, 2002	10	220	290	68	35	19	300		330	250	132	8	38	20	342	80	235	285	5	528	135	614	45°	110
ДМТKF(Н)-112 IM 2011,IM2012	10	220	290	68	35	19	300		330	250	132	8	38	20	342	80	235	285	5	556	135	614	45°	110
AMTF(H) 132M6 IM 1001, 1002	12	216	270	55	42	12	-	-	-	-	132	8	45	15	350	110	203	300	-	660	89	772	-	120
AMTF(H) 132L6 IM 1001, 1002	12	216	270	55	42	12	-	-	-	-	132	8	45	15	350	110	203	300	-	700	89	812	-	140
AMTF(H) 132M6 IM 2001, 2002	12	216	270	55	42	12	300	4 отв. Ø19	350	250	132	8	45	15	350	110	203	300	5	660	90	772	45°	127
AMTF(H) 132L6 IM 2001, 2002	12	216	270	55	42	12	300		350	250	132	8	45	15	350	110	203	300	5	700	90	812	45°	144
AMTKF(H) 132M6 IM 1001, 1002	12	216	270	55	42	12	-	-	-	-	132	8	45	15	350	110	203	245	-	536	89	647	-	103
AMTKF(H) 132L6 IM 1001, 1002	12	216	270	55	42	12	-	-	-	-	132	8	45	15	350	110	203	245	-	576	89	687	-	120
AMTKF(H) 132M6 IM 2001, 2002	12	216	270	55	42	12	300	4 отв. Ø19	350	250	132	8	45	15	350	110	203	245	5	536	90	647	45°	117
AMTKF(H) 132L6 IM 2001, 2002	12	216	270	55	42	12	300		350	250	132	8	45	15	350	110	203	245	5	576	90	687	45°	133
AMTF(H) 211 IM 1001	12	245	300	65	40	24	-	-	-	-	160	8	43	20	378	110	243	300	-	700	150	-	-	145
ДМТF(Н) 311-6	14	280	350	75	50	24	-	-	-	-	180	9	53,8	23	472	110	260	310	-	764	160	-	-	220

Примечание. Масса указана для двигателей с одним концом вала

Двигатели ДМТКF(Н) 011, ДМТКF(Н) 012, АМТКF(Н) 132 М6, АМТКF(Н) 132 L6
исполнение IM 1001

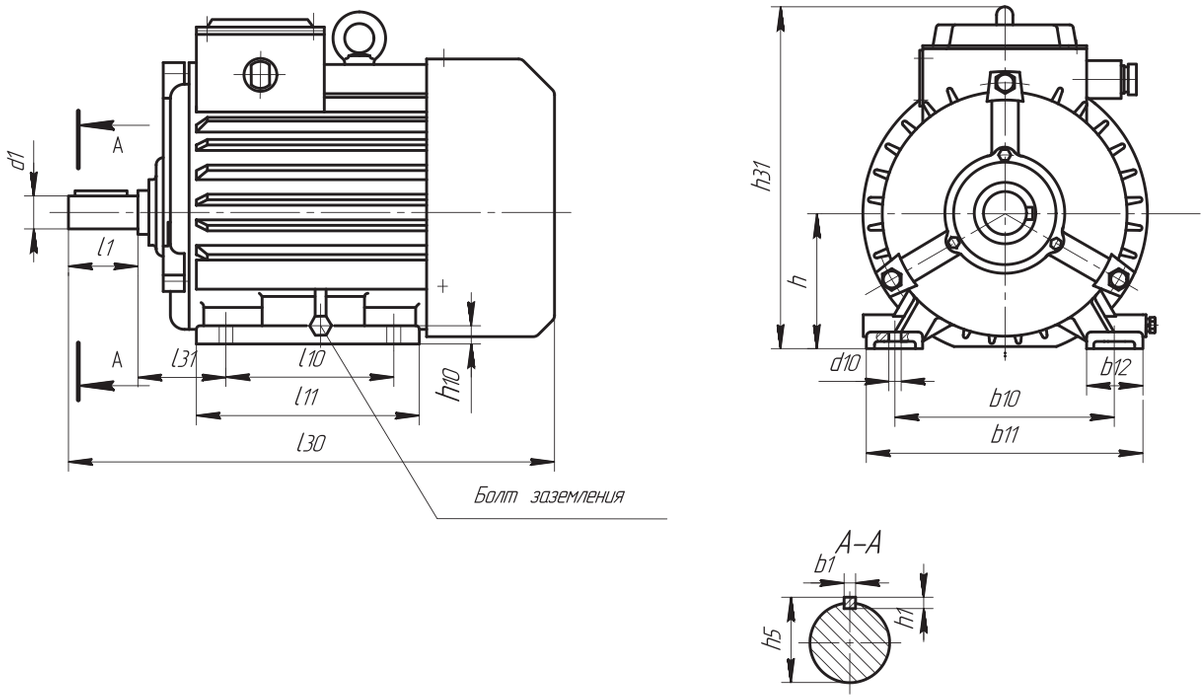

Двигатели ДМТКF(Н) 111, ДМТКF(Н) 112
исполнение IM 1001

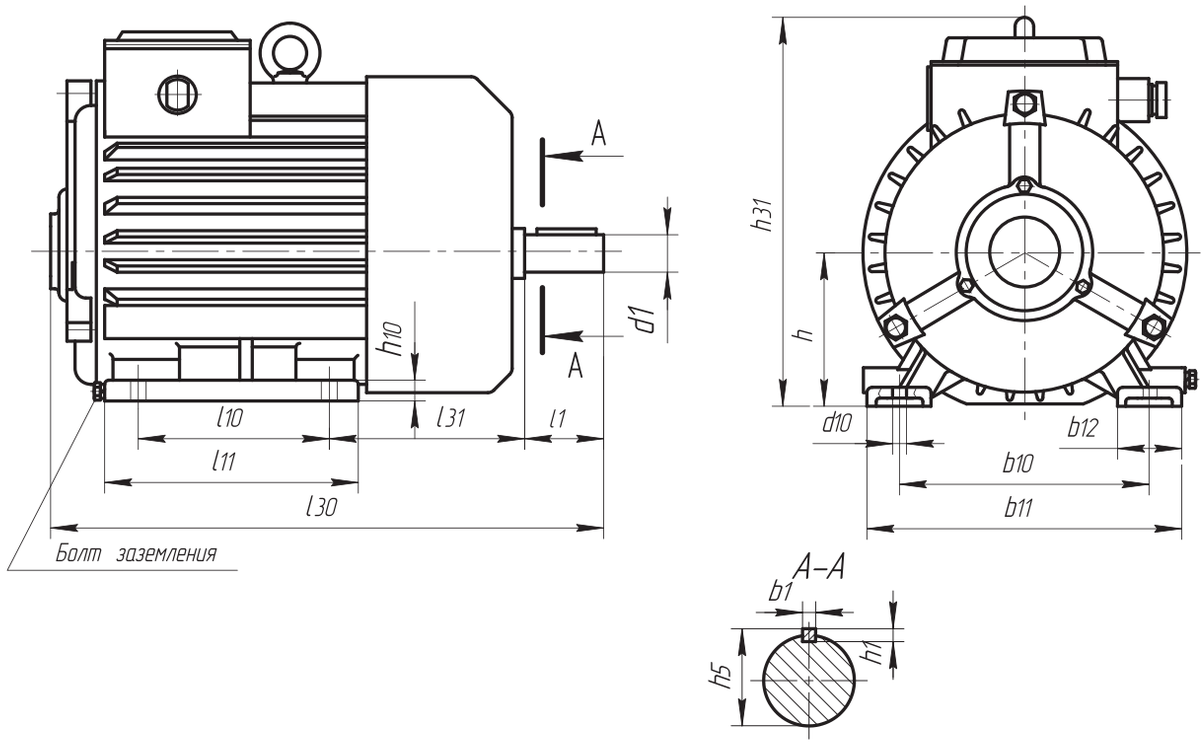

Двигатели ДМТKF(H) 011, ДМТKF(H) 012, АМТKF(H) 132 М6, АМТKF(H) 132 L6 исполнение IM 2001

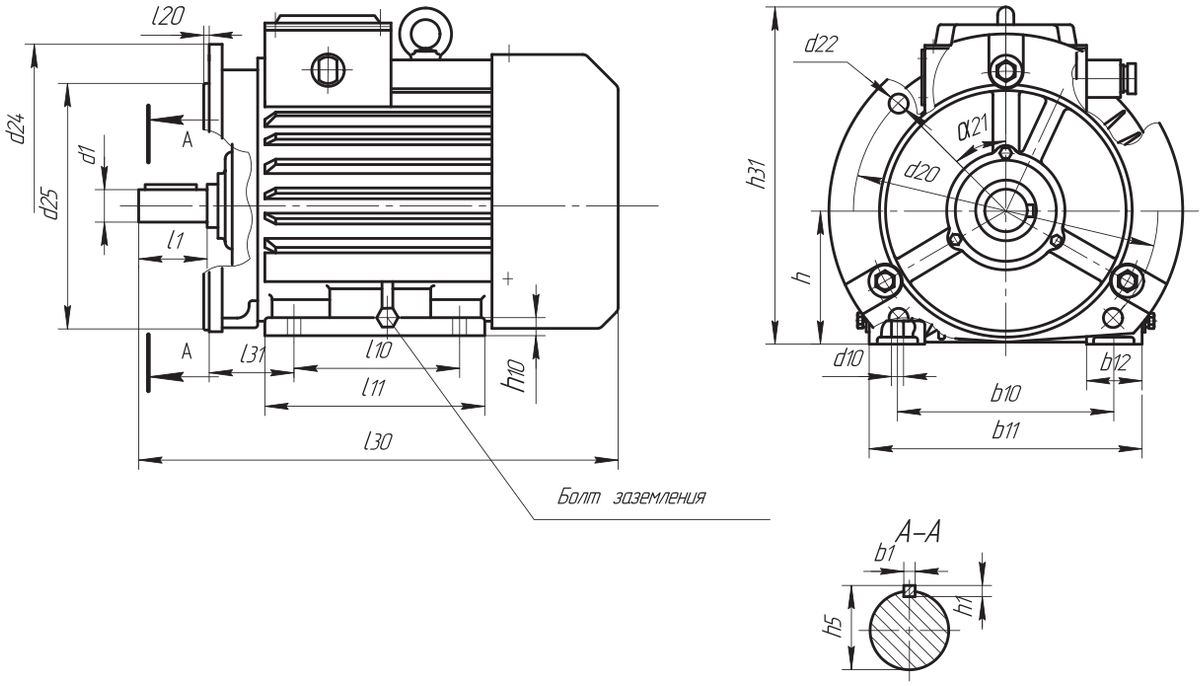

Двигатели ДМТKF(H) 111, ДМТKF(H) 112 исполнение IM 2001

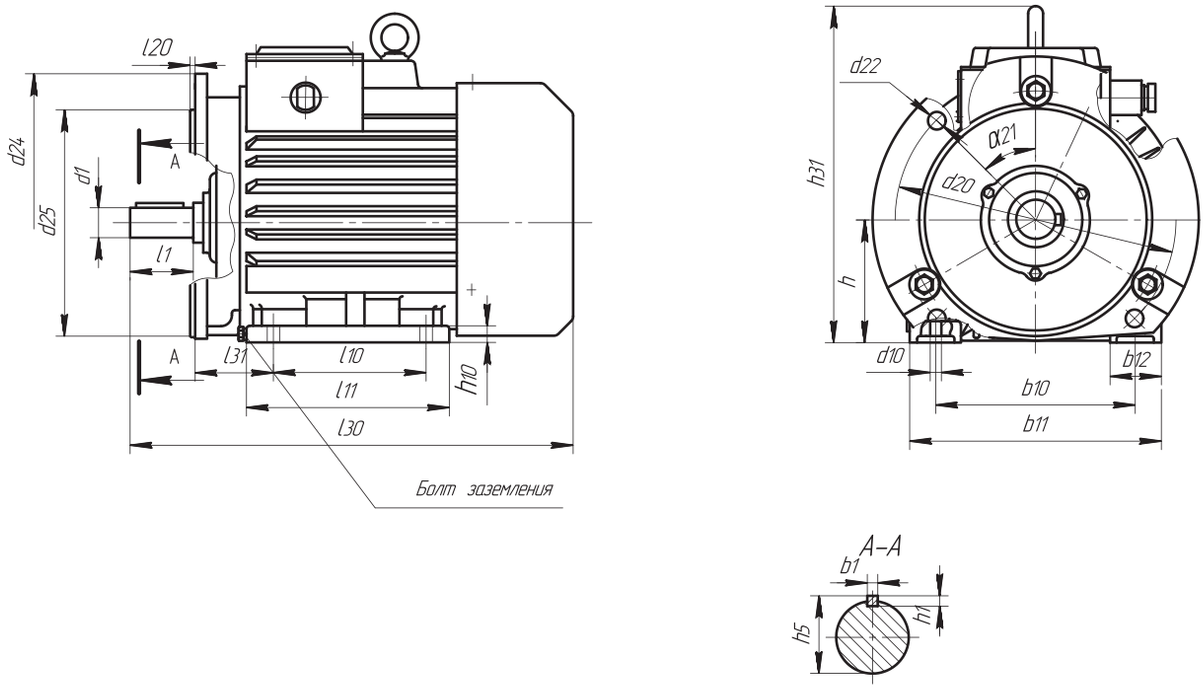

Двигатели ДМТKF(Н) 111, ДМТKF(Н) 112
исполнение IM 2011

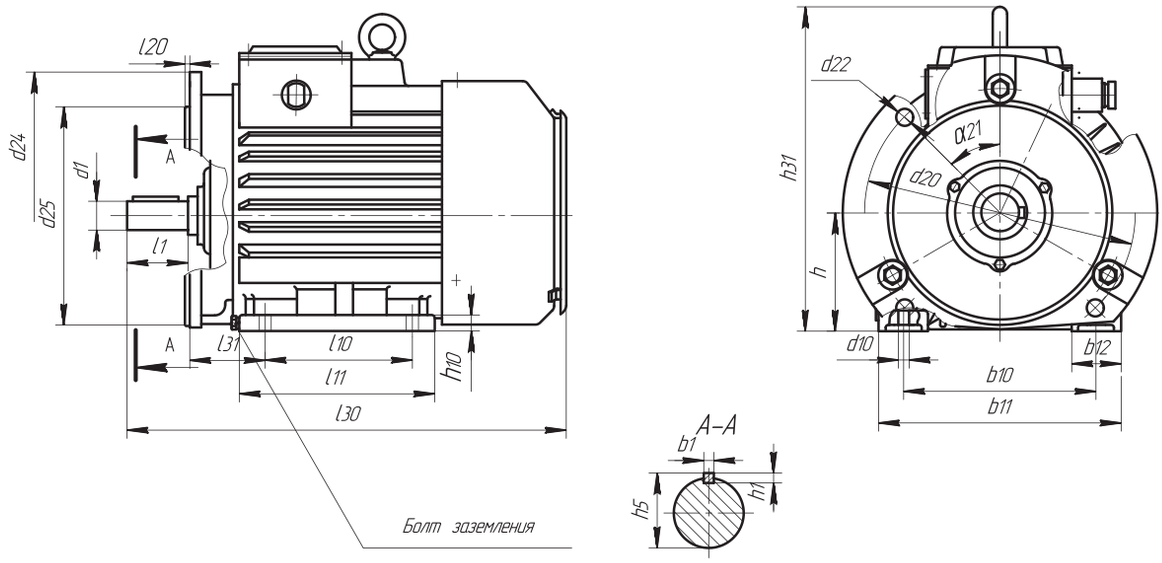

Двигатели ДМТF(Н) 011, ДМТF(Н) 012, АМТF(Н) 132 М6, АМТF(Н) 132 L6, АМТF(Н) 211
исполнение IM 1001

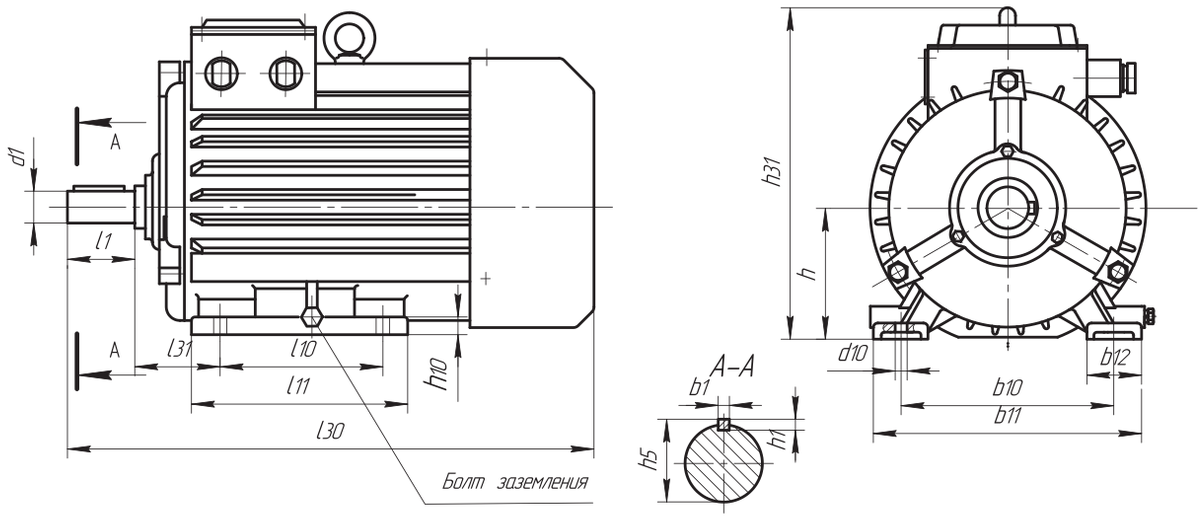

Двигатели ДМТF(Н) 111, ДМТF(Н) 112
исполнение IM 1001, IM 1011

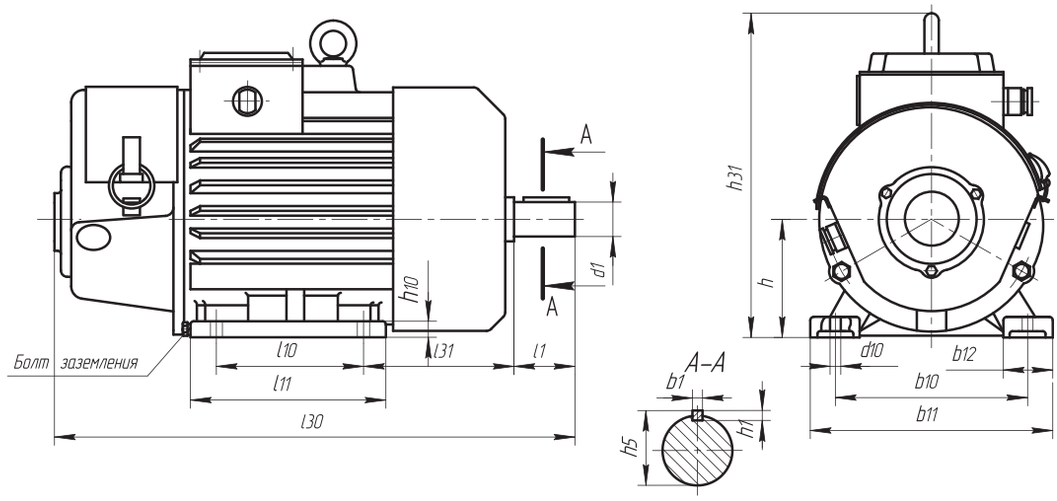

Двигатели ДМТF(Н) 011, ДМТF(Н) 012, АМТF(Н) 132 М6, АМТF(Н) 132 L6, АМТF(Н) 211 исполнение IM 2001

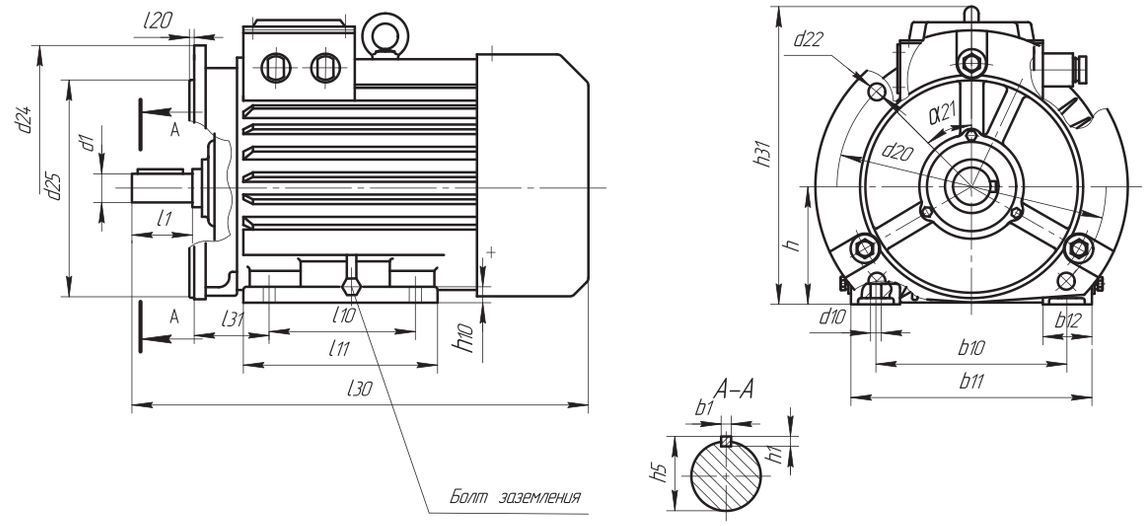

Двигатели ДМТF(Н) 111, ДМТF(Н) 112 исполнение IM 2001

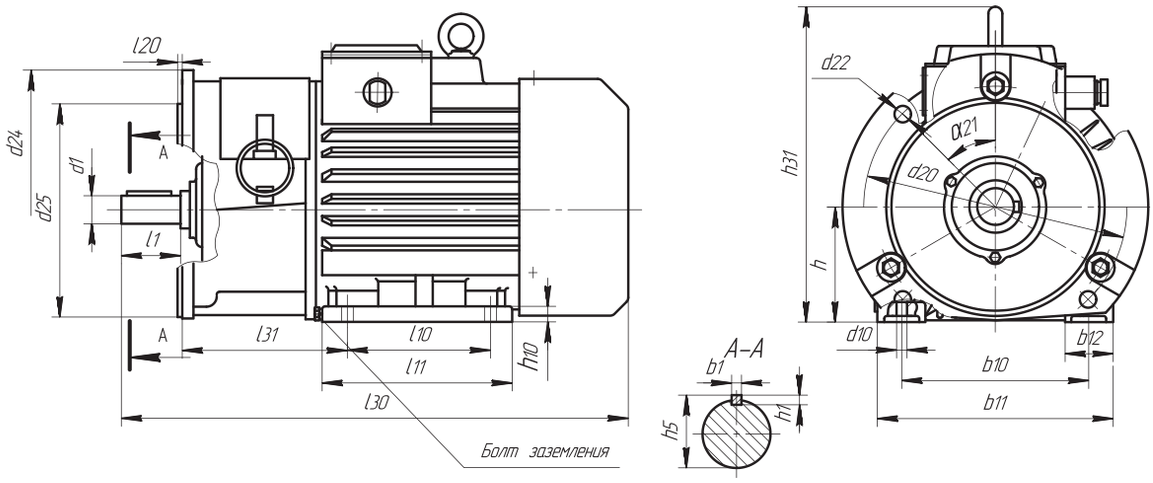

Двигатели ДМТF(Н) 111, ДМТF(Н) 112 исполнение IM 2011

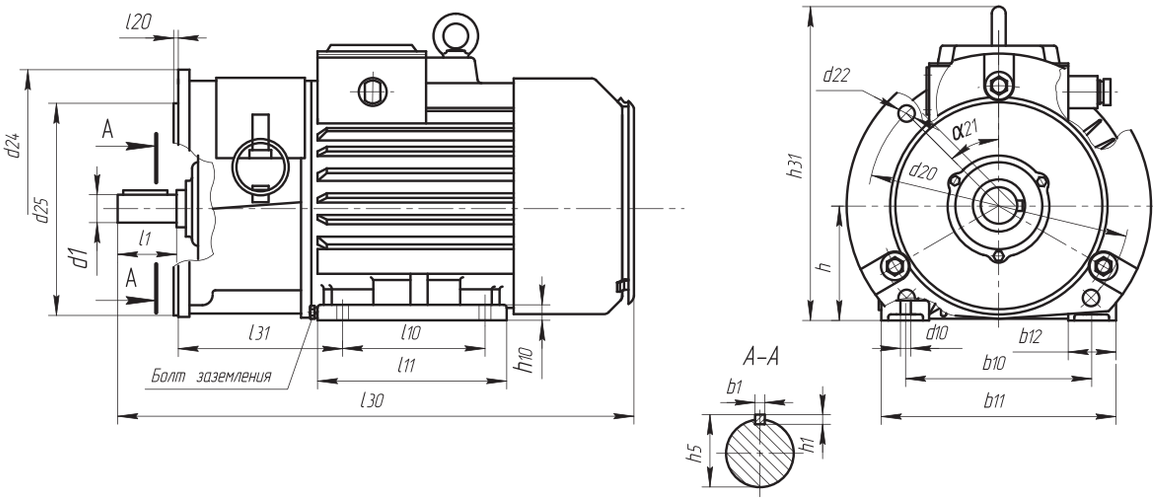

Двигатели ДМТKF(H) 011, ДМТKF(H) 012, АМТKF(H) 132 М6, АМТKF(H) 132 L6
исполнение IM 1002

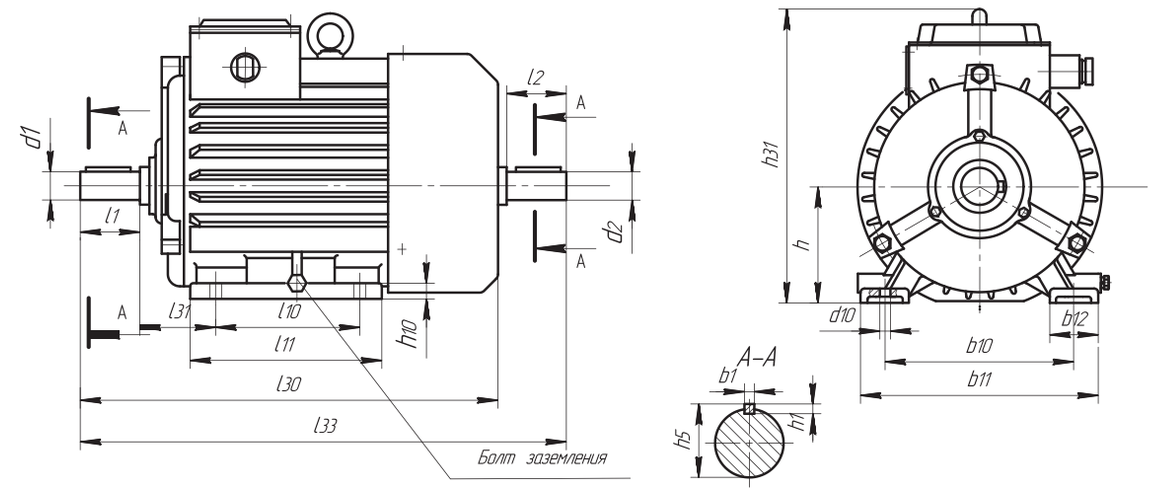

Двигатели ДМТKF(H) 111, ДМТKF(H) 112
исполнение IM 1002, 1012

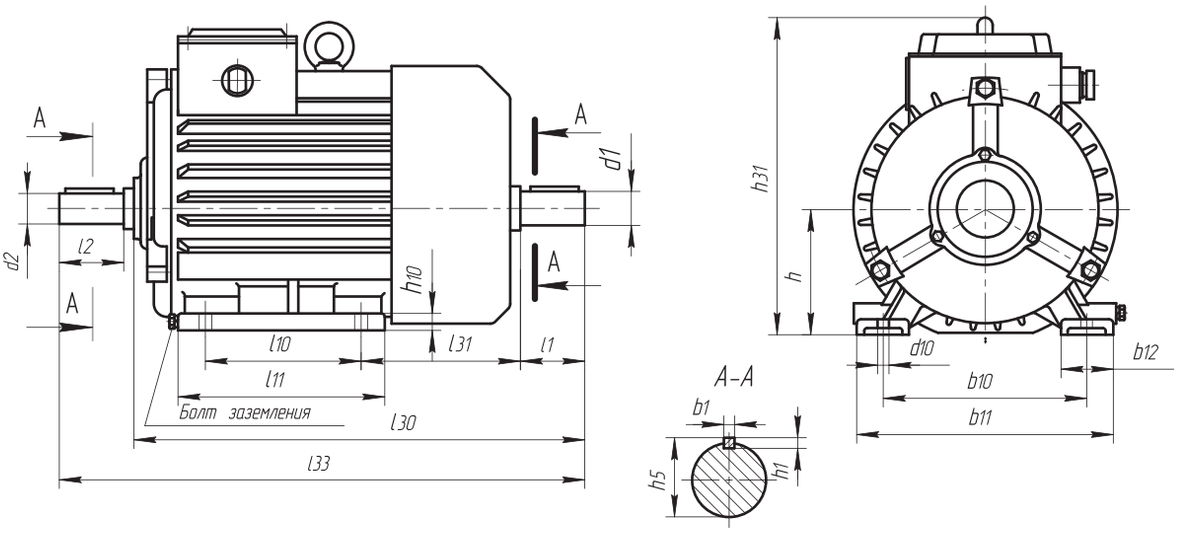

Двигатели ДМТKF(H) 011, ДМТKF(H) 012, АМТKF(H) 132 М6, АМТKF(H) 132 L6
исполнение IM 2002

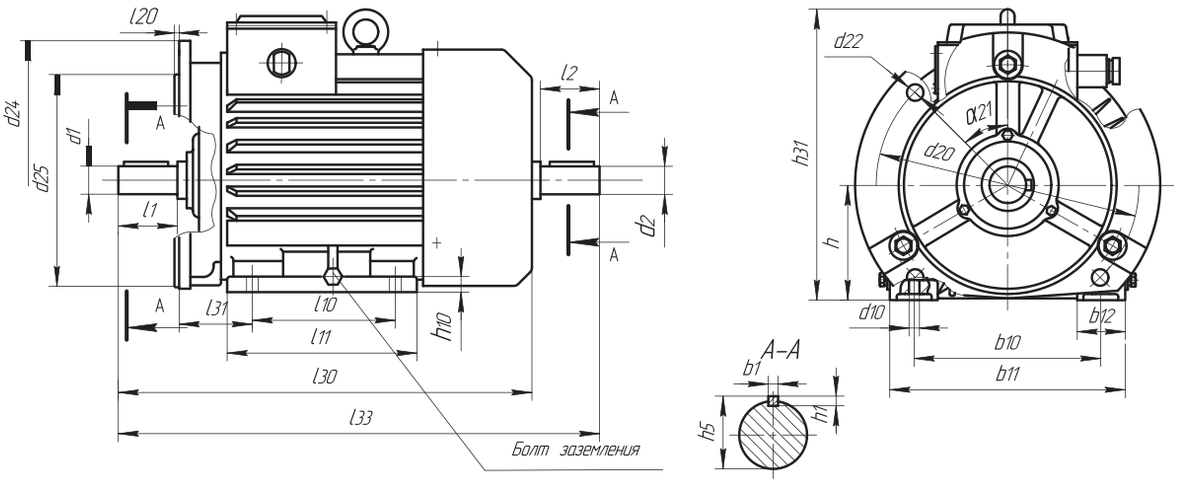

Двигатели ДМТKF(H) 111, ДМТKF(H) 112
исполнение IM 2002, IM 2012

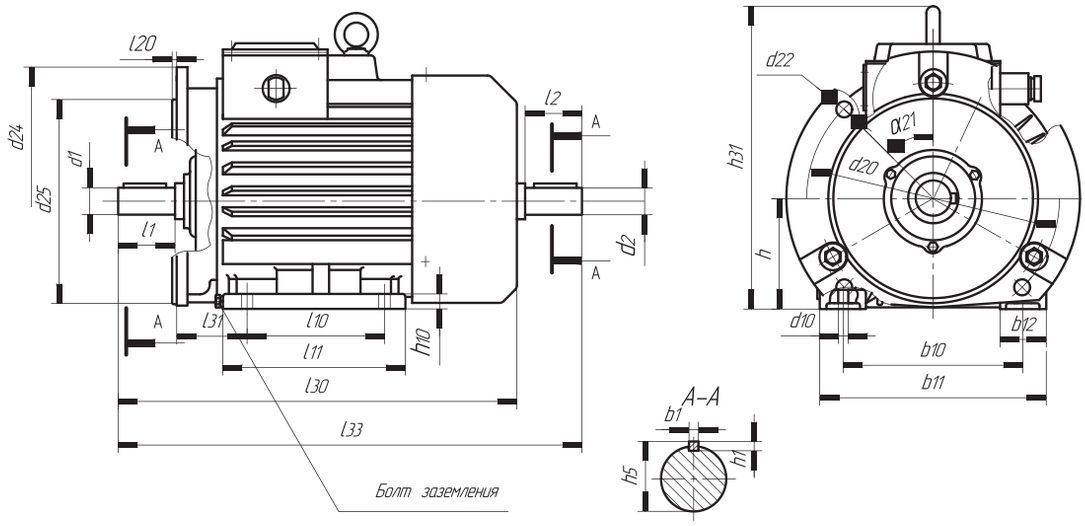

Двигатели ДМТF(H) 011, ДМТF(H) 012, АМТF(H) 132 М6, АМТF(H) 132 L6
исполнение IM 1002

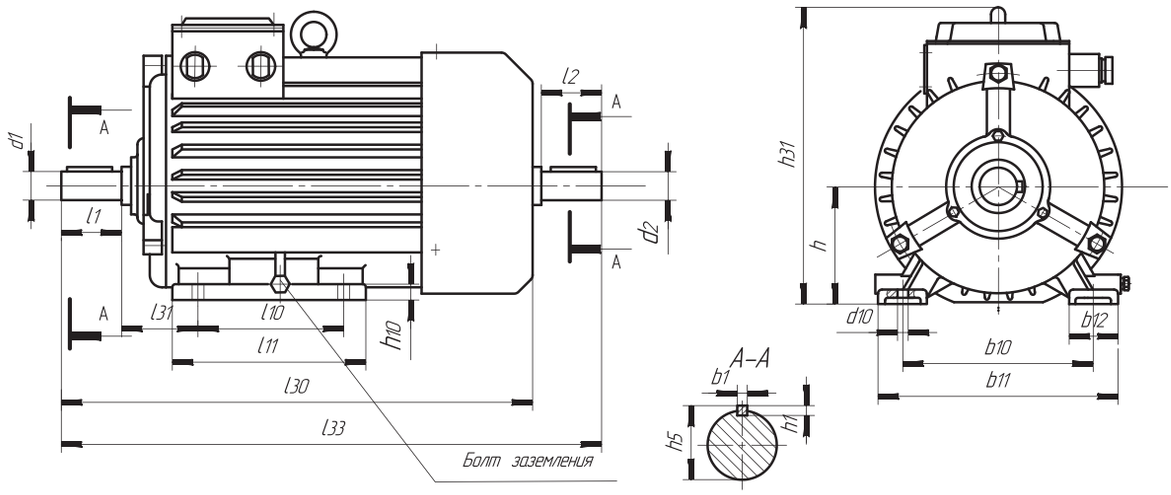
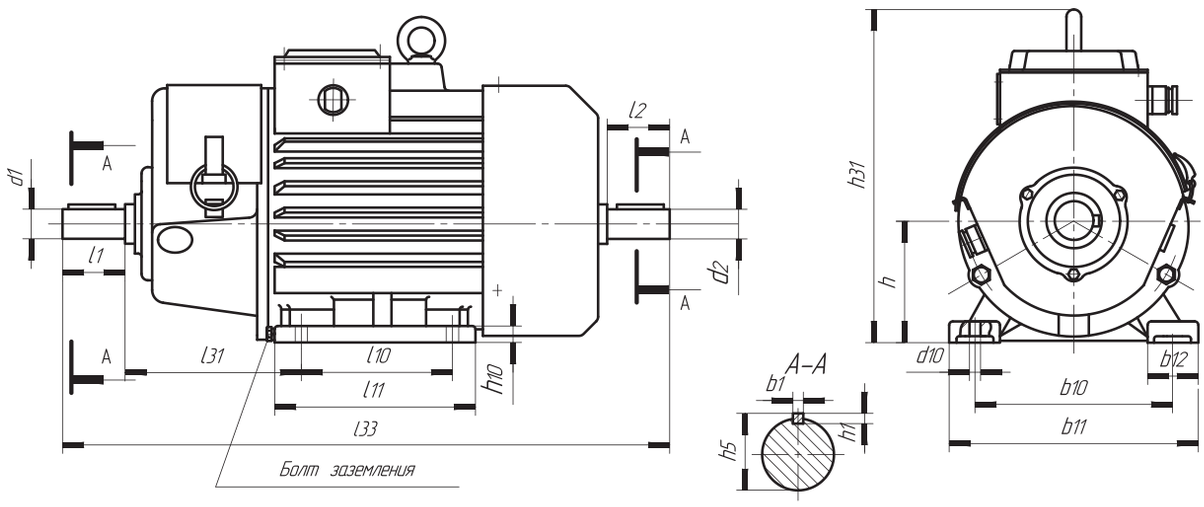
Двигатели ДМТF(H) 111, ДМТF(H) 112
исполнение IM 1002, IM 1012